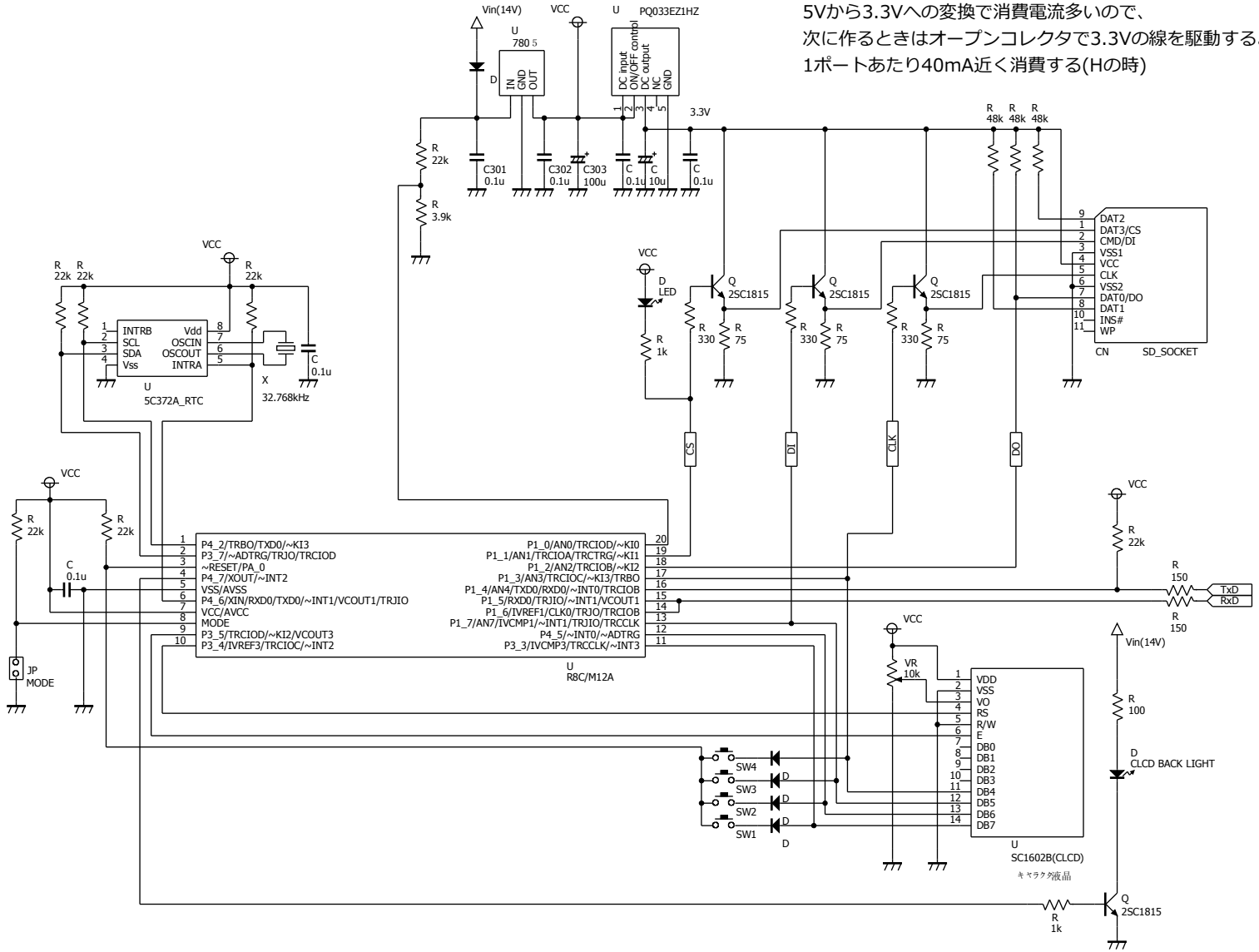

自作ECU用のモニター

http://kyoutan.jpn.org/